NO. DE DESSIN / DWG NO. NAM–BL5X–BLG76–CONDUITS–IN–FR

VOIR ASSEMBLAGE/SEE ASS'Y	NO. DE DESSIN/ DWG NO.

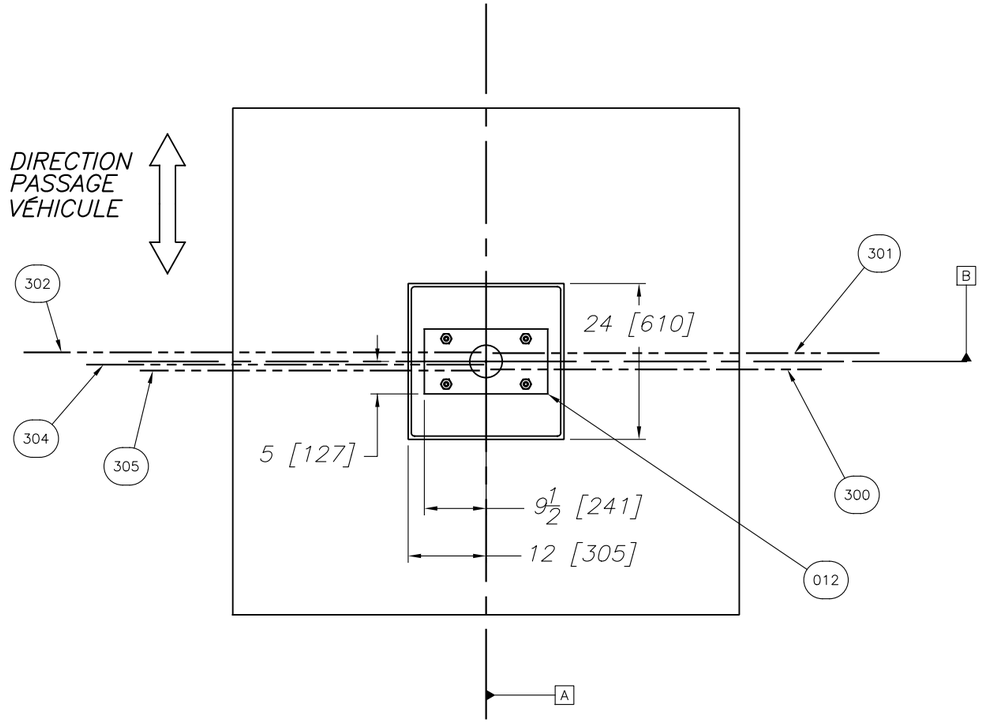

Liste de Pièces

ITEM	QTE	DESCRIPTION	CONDUIT
012	1	ENSEMBLE CADRE A SCELLER	
200	1	BASE DE BETON	
300	1	CABLE D'ALIMENTATION SELON LE SCHÉMA ÉLECTRIQUE ET LE CODE	PVC 1"
301	1	CABLE DE CONTROLE (24VDC)	PVC 1"
302	1	CABLE PIED DE LYRE ELECTROMAGNETIQUE (SI INSTALLÉ)	PVC 1"
304	1	CABLE POTEAU LECTEUR DE CARTE(SI INSTALLÉ)	PVC 1"
305	X	CABLE BOUCLE(24 V) (UN PAR BOUCLE)	PVC 1"

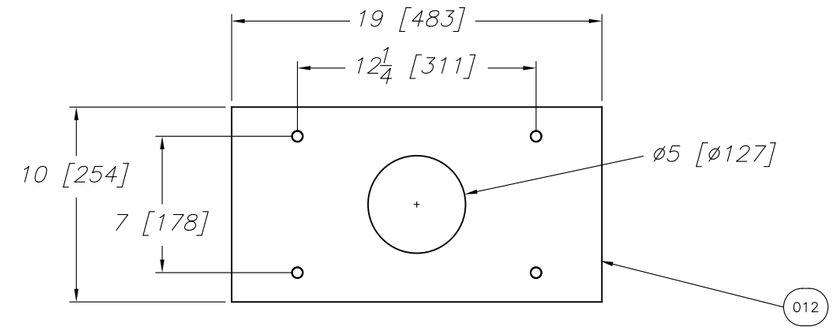

DETAIL CADRE A SCELLER

BLG76 & BL5X ENS. CADRE A SCELLER : E/1907/058

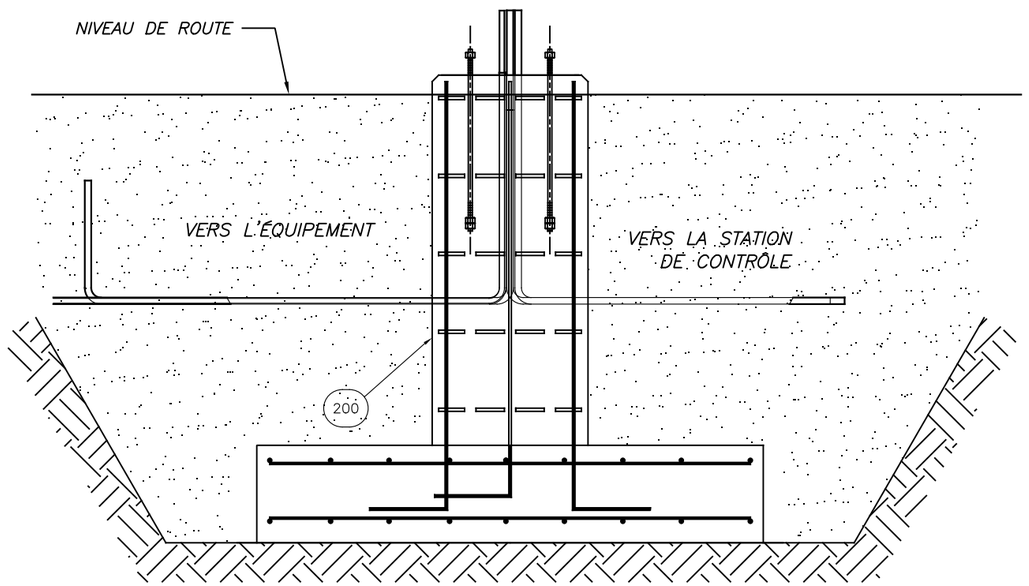

DÉTAIL DE LA BASE DE BÉTON DE BARRIÈRE

BLG76 ET BL5X DESSIN BASE DE BÉTON : NO. 11164–2005–2006

REV.	DATE	MODIFICATIONS/CHANGES	PAR/BY
D	2023/01/27	MODIFICATION GÉNÉRALE	SSA/SSA
C	2017/05/18	UNIFORMISE LES PLANS DE CONDUIT DE BARRIERE	OHL/

REVISIONS

SIMILAR PARTS

MATÉRIAU/MATERIAL: N/A
FABRICATION: N/A
TRAITEMENT/TREATMENT: N/A — FINI/FINISH: N/A
Nb./App.: N/A — POIDS/WEIGHT: – — SURFACE: N/A

LES INFORMATIONS CONTENUES SUR LES DESSINS DE ASA Inc. SONT CONFIDENTIELLES ET SONT LA PROPRIÉTÉ DE ASA Inc. TOUTES REPRODUCTIONS, DISTRIBUTIONS OU UTILISATIONS SONT INTERDITES SANS LA PERMISSION ÉCRITE DE ASA Inc.

INFORMATION DISCLOSED HERE IS CONFIDENTIAL AND IS THE PROPERTY OF ASA Inc., ANY REPRODUCTION, DISTRIBUTION OR USE IS PROHIBITED WITHOUT A WRITTEN CONSENT BY ASA Inc.

FICHIER FILENAME: NAM–BL5X–BLG76–CONDUITS–IN–FR.DWG

EBARBER & ENLEVER LES ARÊTES VIVES
BREAK ALL SHARP EDGES AND CORNERS

LES DIMENSIONS SONT EN POUCES. DIMENSIONS ARE IN INCHES

TOLERANCES

.XXXX	± .0005
.XXX	± .005
.XX	± .01
FRACT.	± 1/64
ANGLES	± 1/2°

SAUF SI INDIQUÉS
UNLESS OTHERWISE NOTED

automatic systems *america* inc.

TITRE / TITLE: DISPOSITION STANDARD CONDUITS BL5X ET BLG76

DESSINÉ PAR / DRAWN BY	ÉCHELLE/SCALE	DATE	FEUILLE/SHEET	DE/OF
PLA	N/A	2016/10/18	1	1

VÉRIFIÉ PAR / CHECKED BY: SSA — NO. DE DESSIN/DWG. NO.: NAM–BL5X–BLG76–CONDUITS–IN–FR — REV.: D