NO. DE DESSIN
DWG NO. NAM-SL910-IN-00-FR

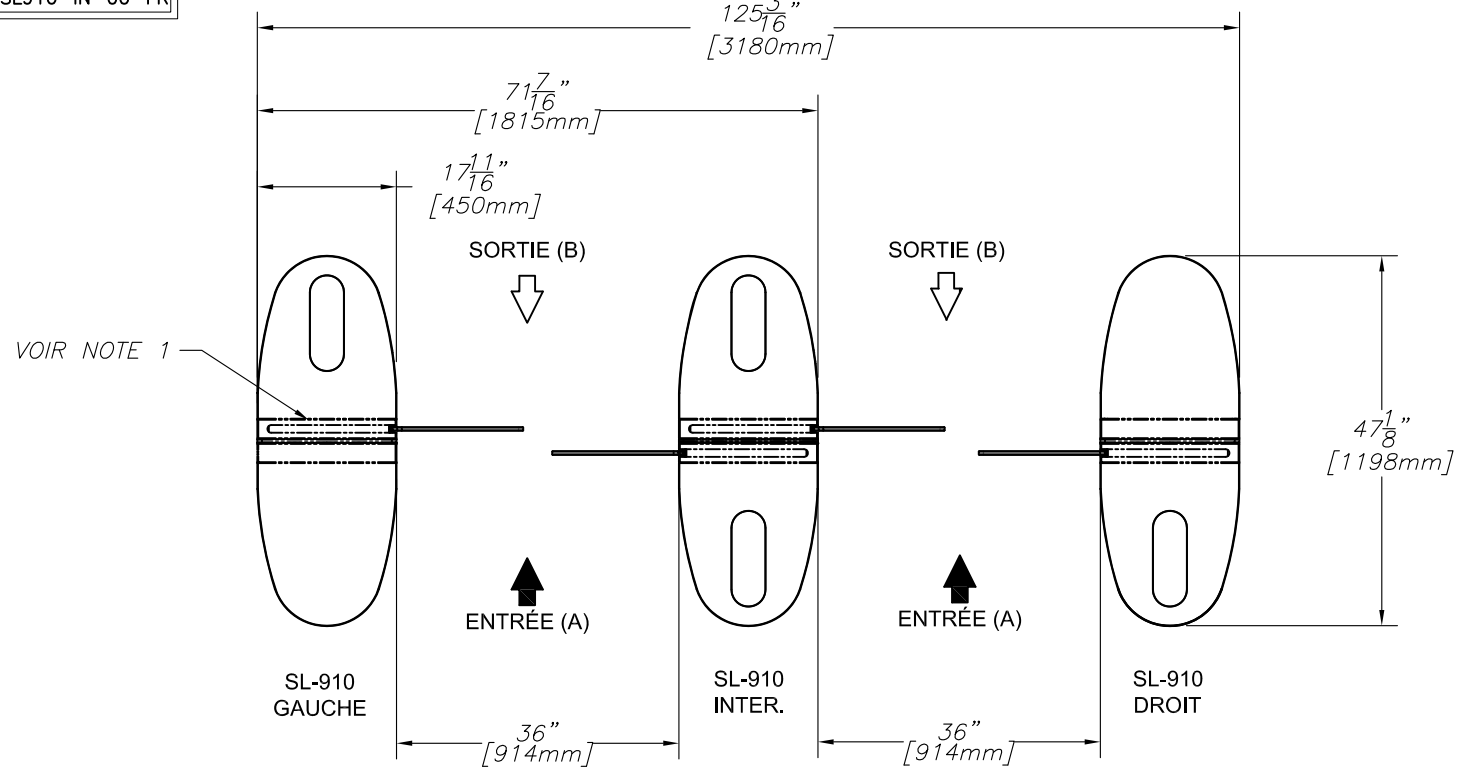

HAUTEUR D'OBSTACLES		
A	39"(990mm)	STD
B	47"(1194mm)	OPTION
C	67"(1701mm)	OPTION

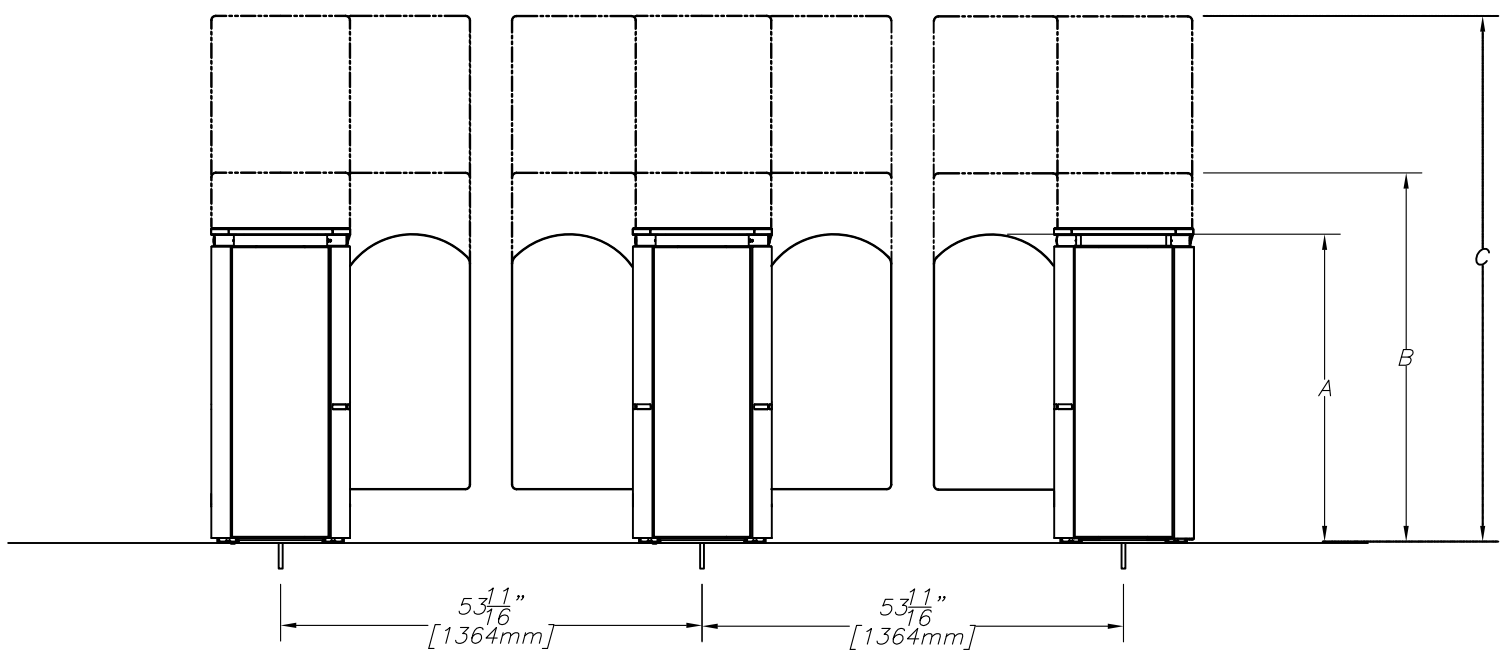

VUE DE L'ENTRÉE

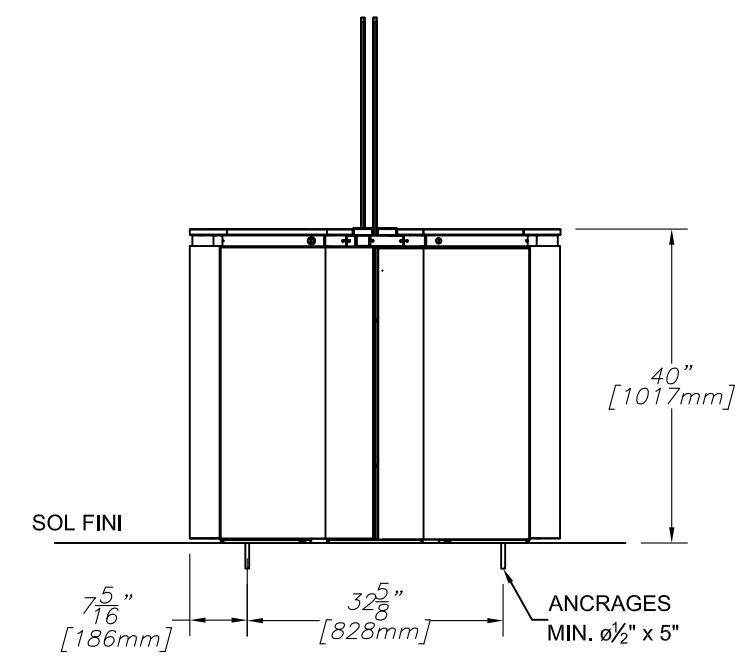

NOTES:

1-LES CACHES SUPÉRIEURES SONT SEULEMENT PRÉSENTES SUR LES UNITÉS AVEC OBSTACLES DE 47" ET 67".

2-POUR CONNEXIONS ÉLECTRIQUES, POSITISIONNEMENT DES CONDUITS ET GABARITS DE PERÇAGE SE REFERER AU DESSIN NAM-SL-EL-FR-01.

AUTOMATIC SYSTEMS N'ACCEPTE AUCUNE RESPONSABILITÉ EN CE QUI CONCERNE LE PLACEMENT ET LA LOCALISATION DES PORTILLONS OPTIQUES. IL EST DE LA REPONSABILITÉ DE L'ACHETEUR DE DÉFINIR LA POSITION, LA DISPOSITION DES ÉQUIPEMENTS AINSI QUE DE VALIDER LA CONFORMITÉ AUX CODES DU BATIMENTS ET AUTRES CODES, LOIS ET RÉGLEMENTS APPLICABLES.
AUTOMATIC SYSTEMS SE RÉSERVE LE DROIT D'ANNULER LA GARANTIE SI L'INSTALLATION N'EST PAS RÉALISÉE PAR UN INSTALLATEUR QUALIFIÉ SELON LES INSTRUCTIONS DU FABRICANT.

REV	DATE	MODIFICATIONS/CHANGES	PAR/BY

REVISIONS

MATÉRIAU/MATERIAL: –

TRAITEMENT/TREATMENT: –

FINI/FINISH: –

NB./App.	POIDS/WEIGHT	SURFACE
–	–	–

LES INFORMATIONS CONTENUES SUR LES DESSINS DE ASA Inc. SONT CONFIDENTIELLES ET SONT LA PROPRIÉTÉ DE ASA Inc., TOUTES REPRODUCTIONS, DISTRIBUTIONS OU UTILISATIONS SONT INTERDITES SANS LA PERMISSION DE ASA Inc.

INFORMATION DISCLOSED HERE IS CONFIDENTIAL AND IS THE PROPERTY OF ASA Inc., ANY REPRODUCTION, DISTRIBUTION OR USE IS PROHIBITED WITHOUT A WRITTEN CONSENT BY ASA Inc.

LES DIMENSIONS SONT EN POUCES / DIMENSIONS ARE IN INCHES

TOLERANCES

.XXX	± .005
.XX	± .010
.X	± .015
FRAC.	± 1/32
ANGLES	±1/2°

SAUF SI INDIQUÉS
UNLESS OTHERWISE NOTED

EBARBER & ENLEVER LES ARÊTES VIVES.
DIM SELON ASME Y14.5 1994. NE PAS MESURER SUR LE DESSIN
BREAK ALL SHARP EDGES AND CORNERS.
ALL DIM PER ASME Y14.5 1994. DO NOT SCALE DRAWING

AUTOMATIC SYSTEMS
ÎLER GROUP

FICHIER / FILENAME: NAM-SL910-IN-00-FR.DWG

TITRE / TITLE: INSTALLATION SL910 2 ALLÉES

ÉCHELLE/SCALE	FORMAT/SIZE	DATE	FEUILLE/SHEET	DE/OF
N/A	B	2012-11-12	1	1

DESSINÉ PAR / DRAWN BY	VÉRIFIÉ PAR / CHECKED BY	NO. DE DESSIN/DWG. NO.	REV
JPS	–	NAM-SL910-IN-00-FR	A